# OnEss

## Ficha Técnica

*Inversor Hibrido Monofasico*
*4kW 48V OnEss Power OEH-4K-SL*

Protección IP65

Retrofit

Pantalla táctil full color

Ac Couple

Smart Load

GEN port

Compatibilidad con diferentes marcas de baterías

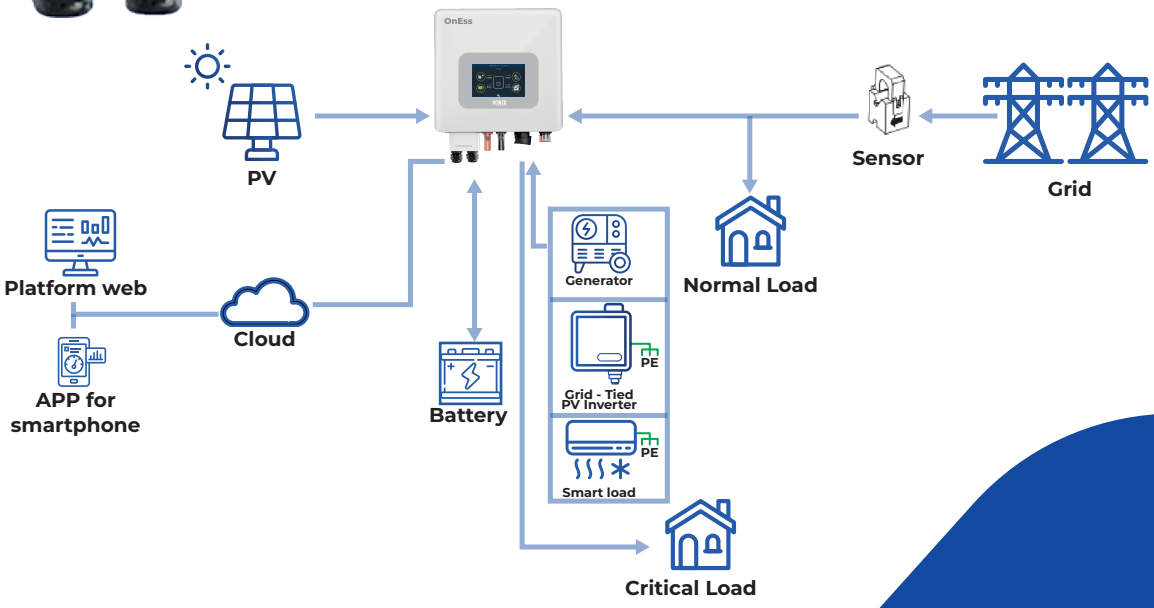

| Modelo | OEH-4K-SL |
|---|---|
| **Datos de entradas de Paneles (DC)** | |
| Potencia fotovoltaica máxima recomendada | 9kW |
| Tensión máxima de entrada (DC) | 550VDC |
| Tensión nominal de entrada (DC) | 360VDC |
| Rango de tensión de funcionamiento del MPPT | 90VDC - 500VDC |
| Rango de tensión en DC para máxima potencia | 300VDC - 450VDC |
| Tensión de arranque del MPPT | 100VDC |
| Tensión minima de funcionamiento | 80VDC |
| N° de MPPT /N°de entradas por MPPT | 2/1 |
| Corriente máxima de entrada del MPPT A / MPPT B | 15A/15A |
| **Datos de salida de alterna del puerto de conexión a red (Grid)** | |
| Potencia nominal de salida en AC | 4kW |
| Potencia aparente máxima en AC | 4.4kVA |
| Potencia máx. de entrada desde red (modo AC) | 8kW |
| Tensión de salida en AC | 230V±20% |
| Frecuencia nominal de salida en AC | 50Hz, 60Hz/±5Hz |
| Corriente máxima de salida en AC | 19A |
| Corriente máxima de entrada desde red ( modo AC) | 35A |
| Factor de Potencia | +0.8 |
| THDi | <3% |
| Configuración de red (salida AC) | Linea + Neutro + Toma de Tierra |
| **Datos de la Salida Back- Up (EPS)** | |
| Potencia aparente maxima de salida. | 5kVA, 10s |
| Potencia de salida nominal (Back-up) | 4kVA |
| Tensión nominal de salida AC | 230V±20% |
| Frecuencia nominal de salida AC | 50Hz, 60Hz,/±5Hz |
| THDV | <3% |
| Tiempo de conmutación entre el puerto Grid y el puerto Back-up | <10ms |
| **Parámetros de Entrada AC (Modo Generador - GEN)** | |
| Corriente nominal de entrada AC | 13A |
| Potencia nominal de entrada AC | 4kVA |

*Mas información: info@oness.energy*

| Datos de Entrada de Conexión de batería | |
|---|---|
| Tipos de Batería | Litio / Acido Plomo |
| Tensión nominal | 48V |
| Rango de tension de batería | 42V-59V |
| Corriente maxima de carga | 100A |
| Corriente máxima de descarga | 100A |
| Capacidad de la batería | 25-2000AH |
| Modos de carga batería de Litio | Adaptación automática al BMS (VERIFICAR LOS OTROS DATOS)<br>BMS: Con comunicación (CAN/RS485/NTC port) |
| Modos de carga batería de Ácido Plomo | Tres etapas de carga configurables (Bulk, Absorción, Flotación) |
| **Eficiencia de transformación de energía desde y hacia la batería** | |
| Eficiencia MPPT | 99.90% |
| Eficiencia máxima | 98.00% |
| Eficiencia europea | 97.50% |
| Eficiencia máxima de carga y descarga | 94.00% |

| Protecciones | |
|---|---|
| Protección anti-isla | Si |
| Protección contra problemas de aislamiento entre la entrada DC y salida AC | Si |
| Protección RCD interna | Si |
| Protección contra polaridad inversa en la entrada MPPT | Si |
| Protección contra sobre tensión a la salida de alterna | Si |
| Protección contra sobre corriente a la salida de alterna | Si |

**Importante:** Las protecciones internas del inversor no exime al usuario final de instalar protecciones externas (siendo estas obligatorias para la aplicación de la garantía), tales como DPS y Magneto térmicos en DC a la entrada MPPT, además de incluir protección en alterna y la conexión del inversor a la toma tierra.

| Datos Especiales | |
|---|---|
| Conexión en paralelo | Max. hasta 6 unidades |
| Tipos de conexión paralelo | Monofásico<br>Trifasico requiriendo un minimo de 3 inversores |
| Medición del consumo y la exportación | 2 CT (sensor de corriente) + 1 Smart meter (medidor inteligente) Nota: Soporta dos mediciones al mismo tiempo para aplicaciones tipo RETROFIT |
| Control de dispositivos externos | Dos puertos de contacto seco NC y NA |
| Registro local de datos | Almacenamiento y visualización histórico del consumo dia - mes - año. Almacenamiento y visualización histórico de la generación e inyección del sistema. |

| Datos Generales | |
|---|---|
| Dimensiones (Largo/Ancho/Alto) | 375mm x 265mm x 363mm |
| Peso | 20kg |
| Rango de temperatura de operación | -25°C +60°C |
| Emisión acústica (condiciones típicas) | <25dB (optimizado) |
| Refrigeración | Natural (Disipadores) |
| Grado de protección | IP65 |
| Altitud máxima de instalación | Hasta 3000m |
| Modo de montaje | Instalación en pared (recomendada) |
| Consumo sin cargas conectadas | <3W |
| Topologia del inversor | Alta frecuencia (Aislamiento Galvánico) |
| Pantalla | Pantalla táctil a color de 7 pulgadas |
| Interfaz de monitoreo | Pantalla-Plataforma web, Aplicación en IOS y Android. |
| Garantía | 5 años |

# OnEss

www.oness.energy | info@oness.energy